UESA ZAS Erzeugungsanlagen bis 135kVA (Volleinspeisung)

- Gehäuse Größe 2 / A120-1100 RAL 7035
- Schutzart IP 44 / Schutzklasse II
- Inkl Eingrabsockel mit Kabelabfangschiene
- Material: glasfaserverstärktes Polyester
- Mit Doppelschließung für Profilhalbzylinder 40 oder 45 mm
- Sockelfüller 75 Liter

Einbauten:

- 1x Anschluss über Sicherungslaststrenner NH2 mit V-Klemme 35 bis 240mm² (VNB Bereich)
- 1 Satz Wandlerlaschen 30x10mm gemäß DIN 42600 Teil 2, Form A
- 1x Leistungsschalter 250A/3polig + Motorantrieb
- 1x Überspannungsableiter
- 1x Anschluss über Sicherungslastschaltleiste NH2 mit V-Klemme 35 bis 240mm² (Einspeiser)
- 1x Reserveplatz im Abgangsbereich
- 1x Zählerplatz mit Abdeckhaube IP54 nach DIN 43 870
- 1x Modemplatz mit Abdeckhaube IP54
- 1x Leitungsschutzschalter B6/3pol. 25kA als Spannungspfadsicherung mit Plombierhaube
- Zählerprüfklemmleiste
- Spannungs-. und Frequenzüberwachung gemäß VDE AR-N 4105:2018/11
- 1x Platz mit Abdeckhaube IP54 für Netzsicherheitsmanagement
- 1x Lastabwurfrelais REL-IR2/L-230AC/2X21 und Sockel RIF-2-BSC/4X21

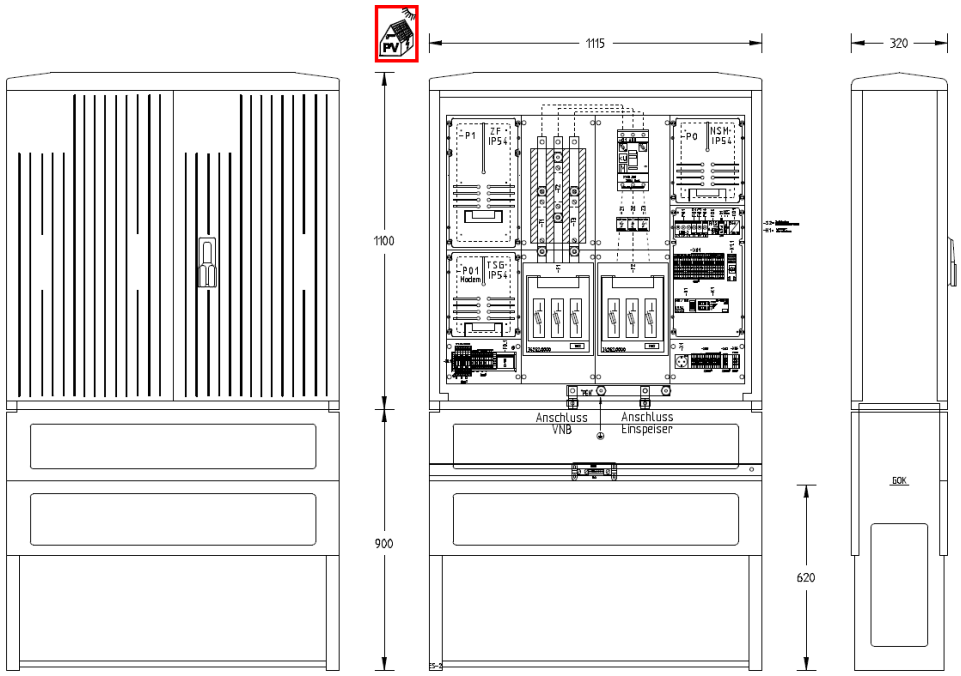

Preis: 7.599,95 € (brutto) / 6.386,51 € (netto)

Unsere Energie dafür, dass Ihre sicher fließt.

e.dis

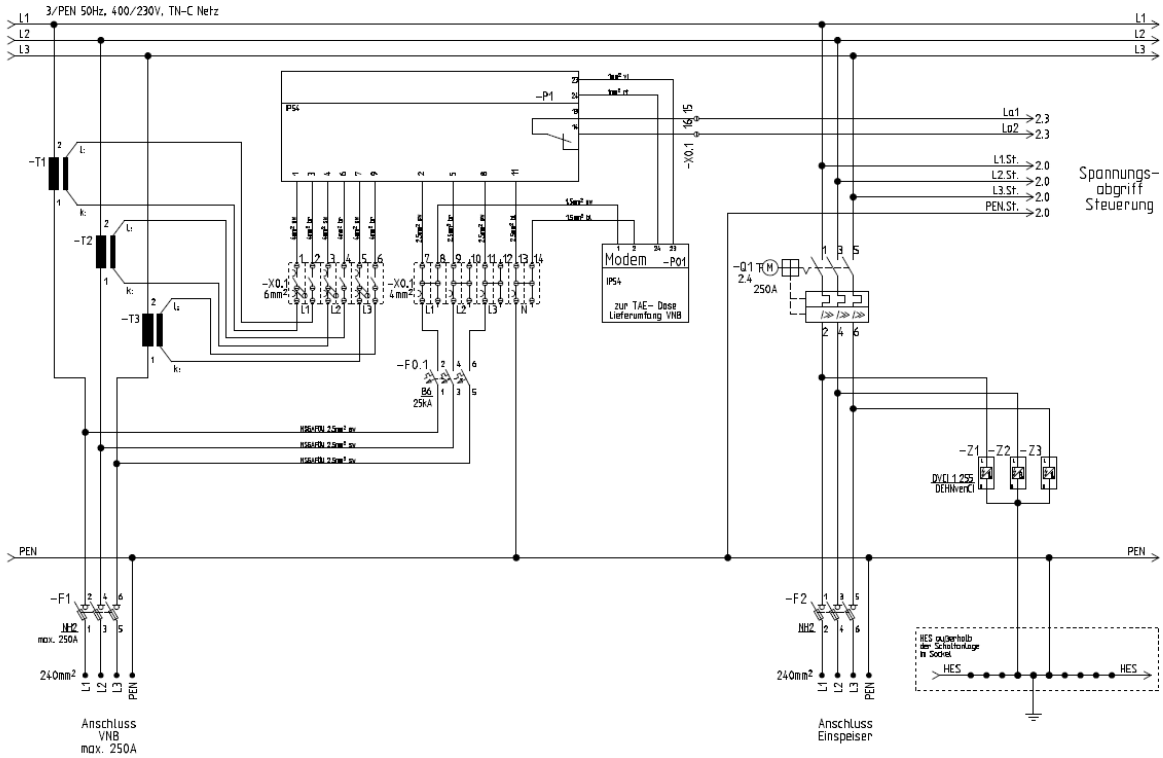

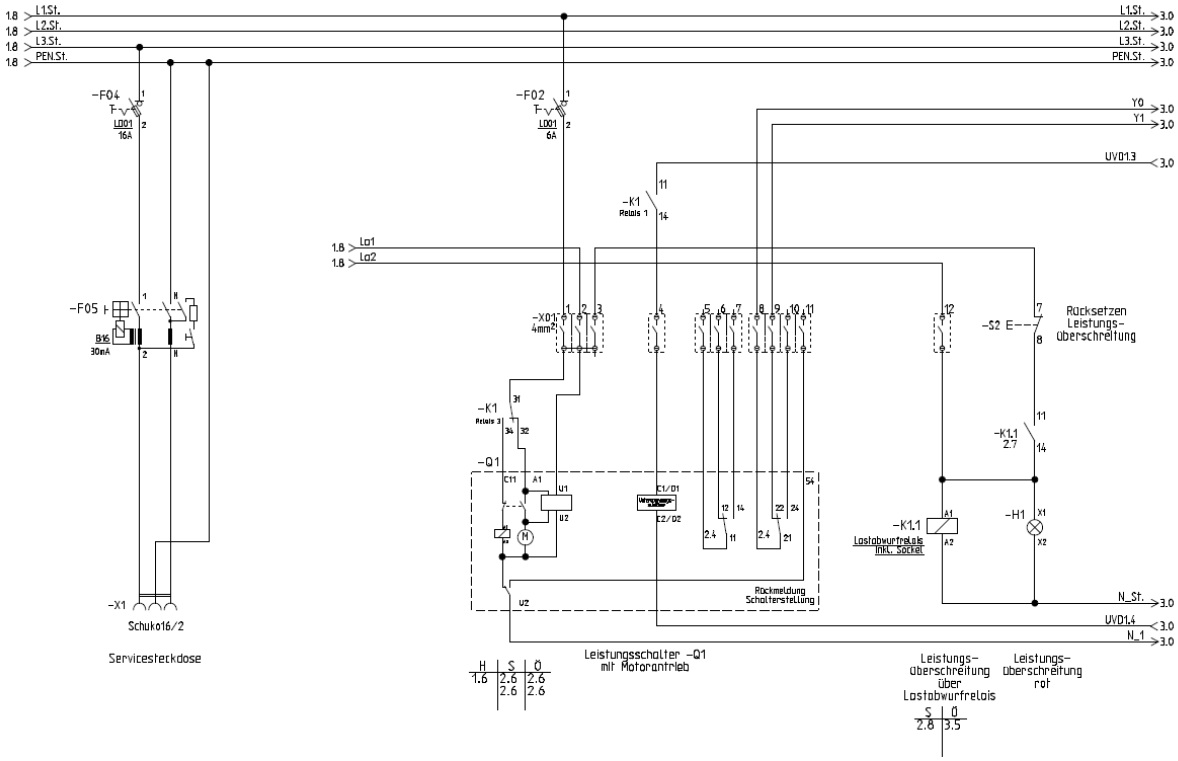

Unsere Energie dafür, dass Ihre sicher fließt.

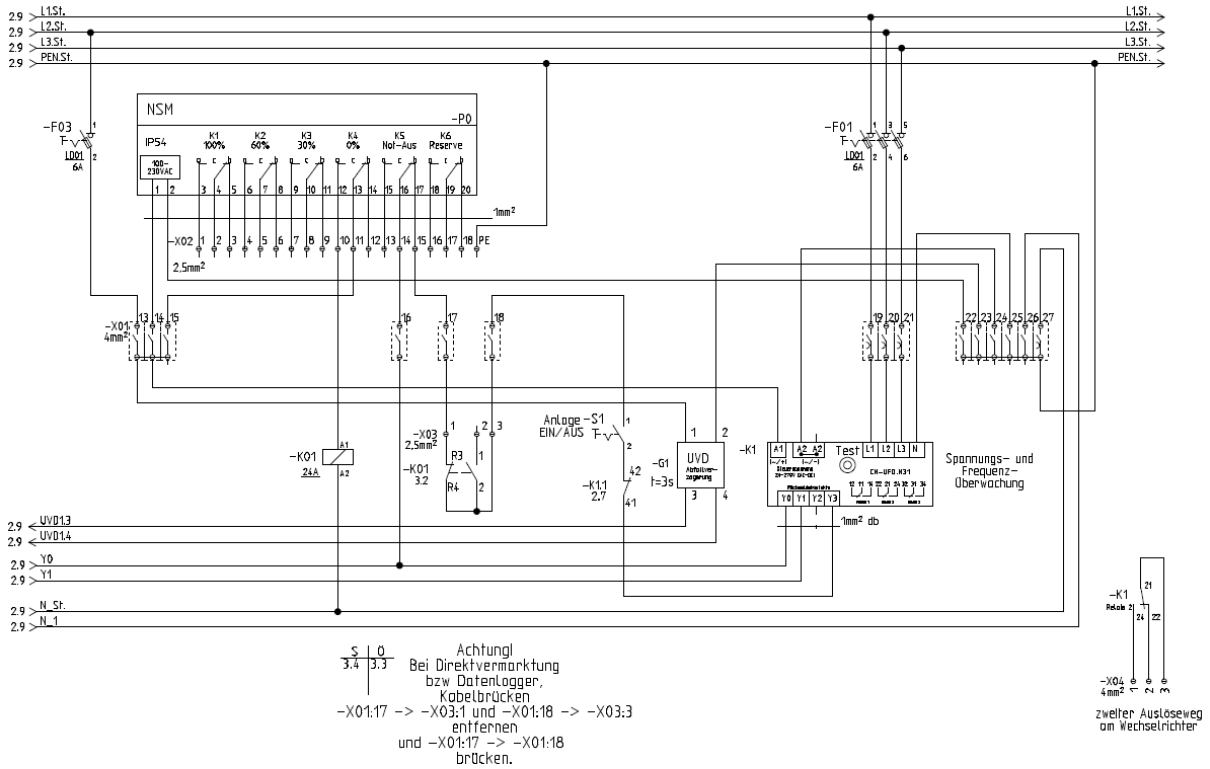

Unsere Energie dafür, dass Ihre sicher fließt.