UESA ZAS Bezug 1 Zähler bis 80A

- Säule Größe 0 / A070-1850 RAL 7035
- Schutzart IP 44 / Schutzklasse II
- Inkl. angepressten Eingrabsockel mit Kabelabfangschiene
- Material: glasfaserverstärktes Polyester
- Mit Doppelschließung für Profilhalbzylinder 40 oder 45 mm
- Sockelfüller 50 Liter

Einbauten:

- 1x Platz für Hausanschlusskasten -1x3NH00
- 1x selektiver Hauptsicherungsautomat E80A 3x1pol. Typ ABB-S071 auf Sammelschienensystem 5pol./12x5 mm Cu
- 1x Überspannungsschutz auf Sammelschiene
- 1x Zählerplatz mit Abdeckhaube IP54 nach DIN 43 870
- 1x Hauptschalter 80A, 3polig
- 1x Abgang mit Hauptleiterabzweigklemme 1,5-35mm²; 5pol.
- 1x Verteilerfeld mit 1x12TE (unbestückt)
- 1x Haupterdungsschiene auf Kabelabfangschiene

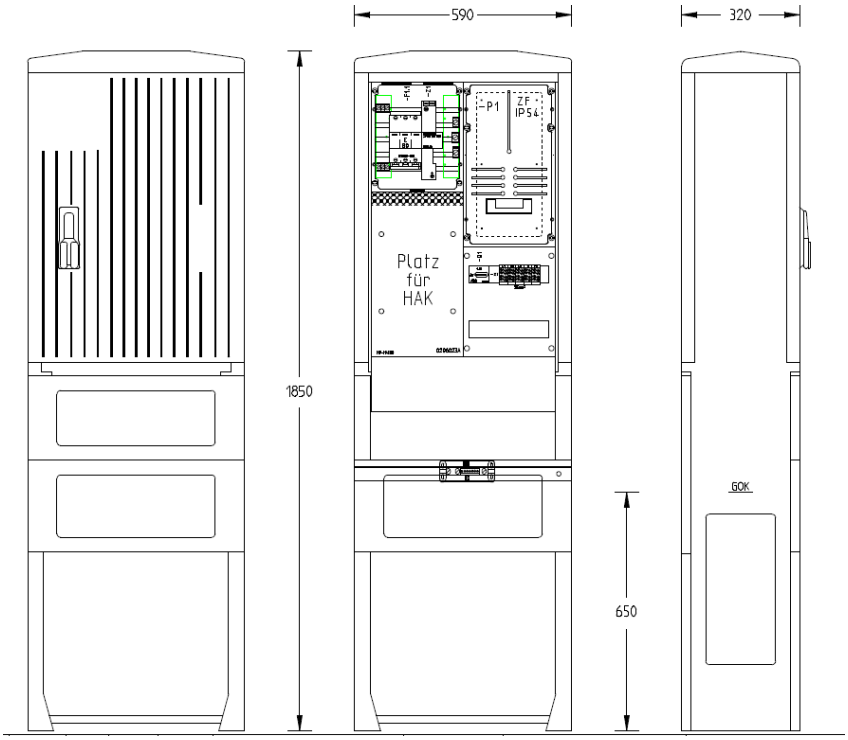

Preis: 1.859,95 € (brutto) / 1.562,98 € (netto)

Unsere Energie dafür, dass Ihre sicher fließt.

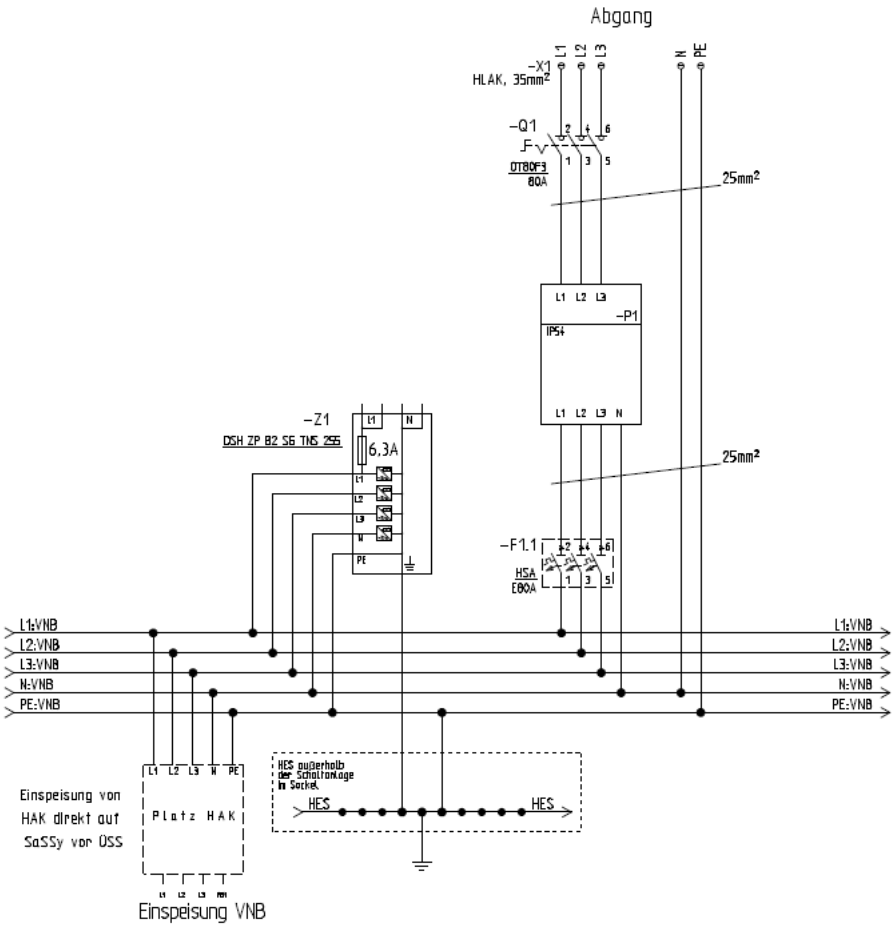
Abgang
-X1
HLAK, 35mm²
L1 L2 L3
N PE
-Q1
OT80F3
80A
25mm²
L1 L2 L3
-P1
IPS+
L1 L2 L3 N
-Z1
DSH ZP B2 S6 TN5 255
6,3A
L1 N
L1 L2 L3 N
PE
25mm²
-F1.1
HSA
E80A
L1:VNB
L2:VNB
L3:VNB
N:VNB
PE:VNB
L1:VNB
L2:VNB
L3:VNB
N:VNB
PE:VNB
Einspeisung von
HAK direkt auf
SaSSy vor OSS
L1 L2 L3 N PE
Platz HAK
HES außerhalb
der Schaltanlage
in Sockel
HES
HES
Einspeisung VNB